EP-702-59

EP-702 automatische Umreifungsmaschine.

Die EP-702 ist vielseitig einsetzbar.
Sie kann die Produktivität In vielen Bereichen erheblich maximieren. Wie zum Beispiel in Druckereien und Letter-Shops oder für den allgemeinen Kartonverschluss in Vertriebszentren und vielen mehr.

TECHNISCHE DATEN

Umreifungsbandbreite	5 mm, 6 mm, 9 mm oder 12mm
Umreifungsbandspannung	1 kg bis 32 kg (bis 55kg)
Umreifungsgeschwindigkeit	65 Zyklen / Minute
Tischhöhe	verstellbar 820 - 920 mm
Größe	(L)840 mm x (T)652 mm x (H)1425 mm
Nettogewicht	157 kg
Elektrische Anforderung	220V 50/60Hz 1PH

WEITERE FUNKTIONEN

- Rollenende Erkennung
- Gesteuerte Heizeinheit
- Niederspannung - Packstückschonende 1kg Zuglast
- Bandrestauswurf
- Zuverlässiger Bandführungskanal

Speed 65 bis Umreifungen pro Minute

ANSCHRIFT:
EUROPACK24 GmbH
AUGUST-BEBEL-Str.20a
01809 HEIDENAU

TELEFON: 0351-2075120
FAX: 0351-2075121
E-MAIL: info@europack24.de
WEB: www.x-strap.de

GESCHÄFTSZEITEN:
MONTAG - FREITAG
VON 08:00 - 18:00 UHR

EP-702 automatische Umreifungsmaschine.

KOMPAKTES UND ROBUSTES UMREIFUNGSAGGREGAT

Die EP-702 verwendet bürstenlose Gleichstrommotoren, um höchste Genauigkeit und Zuverlässigkeit zu erreichen. Alle Motoren sind Made in Deutschland. Der Umreifungskopf arbeitet völlig ohne Riemen, Kupplungen oder Ketten. Er ist mit so wenig wie möglich beweglichen Teilen entwickelt um ein Mindestaufwand an Wartung und Verschleiß zu erhalten.

FREIER ZUGANG ZUR BANDFÜHRUNG - PATENTIERT

Die klappbare Tischplatte ermöglicht einen schnellen Zugang zum Umreifungskopf und eine schnelle Wartung. Alle Stellen des Bandkanals sind ohne Werkzeug zugänglich. Die Bandführung kann mit einem Griff entfernt werden.

PATENTIERTER SCHNELLER ROLLENWECHSEL

Die innovative Rollenaufnahme ermöglicht den Spulenwechsel in Hüfthöhe. Der Rollenschnellverschluss minimiert Ausfallzeiten. Das ergonomische Design macht den Rollenwechsel einfacher und schneller als zuvor.

AUTOMATISCHER BANDEINZUG

Beim Rollenwechsel wird das Band einfach seitlich in die Maschine eingeführt, die Maschine erledigt den Wiederbetrieb vollautomatisch.

DREHBARE BEDIENEINHEIT

Die operative Steuerung erfolgt an der Oberseite der Maschine. Die Einheit kann durch einfaches schwenken von beiden Seiten der Maschine bedient werden.

FUßBETÄTIGUNG

Der Reifungsprozess kann mittels ergonomischen Fußtasters von beiden Seiten der Maschine ausgelöst werden.

Verstellbare Tischhöhe

Die Tischhöhe kann stufenlos zwischen 820 und 920mm eingestellt werden.

AUTO BANDAUSWURF

Die Maschine wirft das Band automatisch aus, wenn die Umreifung versehentlich ohne Paket betrieben wurde.

Verringert Ausfallzeit.

ANSCHRIFT:
EUROPACK24 GmbH
AUGUST-BEBEL-Str.20a
01809 HEIDENAU

TELEFON: 0351-2075120
FAX: 0351-2075121
E-MAIL: info@europack24.de
WEB: www.x-strap.de

GESCHÄFTSZEITEN:
MONTAG - FREITAG
VON 08:00 - 18:00 UHR

EP-702 automatische Umreifungsmaschine.

EP-702-59

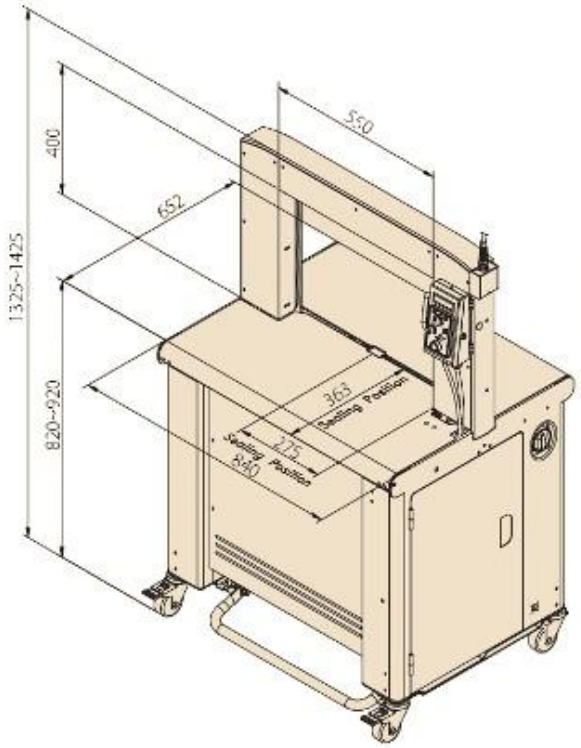

EP-702-12

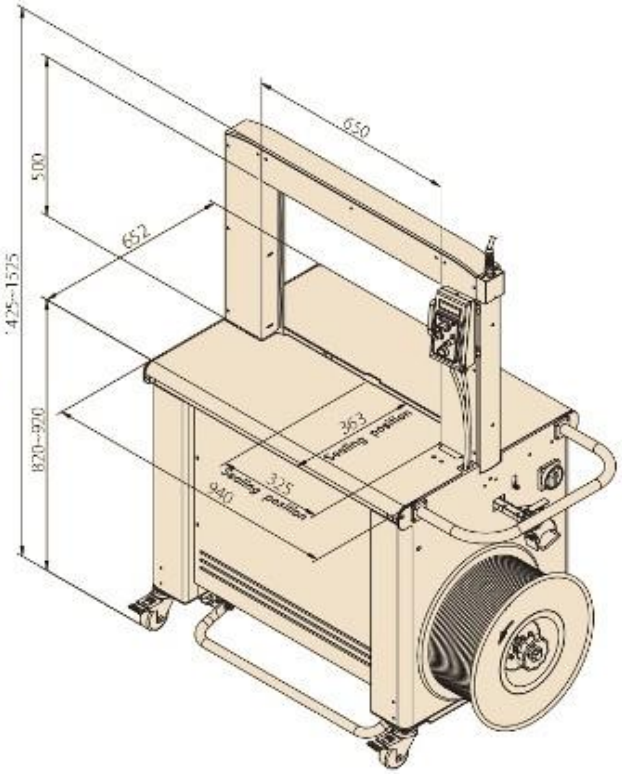

ISO 9001 Certified Factory

ANSCHRIFT:
EUROPACK24
AUGUST-BEBEL-STR. 20a
01809 HEIDENAU

TELEFON : 0351-2075120
FAX : 0351-2075121
E-MAIL : info@europack24.de
WEB :www.europack24.de

GESCHÄFTSZEITEN:
MONTAG - FREITAG
VON 08:00 - 18:00 UHR