HAUPTMERKMALE

ZUVERLÄSSIGE UND ROBUSTE MECHANIK

Ein sehr robust designter Mechanismus und hoher technischer Standard gewährleistet eine lange Lebensdauer der Maschine. Konventionelle Endschalter sind durch Magnetschalter ersetzt.

AUTOMATISCHER BANDAUSWURF

Loop-eject verhindert unerwünschten Bandstau, wenn die Maschine ohne ein Paket versehentlich aktiviert wurde. - Eliminiert Ausfallzeiten!

ELEKTONISCHE ZUGKRAFTEINSTELLEUNG

Die Bandspannung kann mittels Drehregler eingestellt werden. Einfache Bedienung!

AUTOMATISCHE BANDEINFÜHRUNG

Beim Rollenwechsel wird das Band einfach seitlich in die Maschine eingeführt, die Maschine erledigt den Rest. Easy Strap in!

WEITERE FUNKTIONEN

- Sensorgesteuerte kurze Bandzufuhr
- Automatisches Bandwiederzuführen nach Bandstau
- Bandrestauswurf
- Bockrollen mit Bremse
- Zuverlässige PC-Board Steuerung
- Bewährte Qualität

2 Jahre Garantie

ANSCHRIFT:
EUROPACK24
BOSEWITZER STRASSE 20 - 24
01259 DRESDEN

TELEFON : 0351-2075120
FAX : 0351-2075121
E-MAIL : info@europack24.de
WEB :www.europack24.de

GESCHÄFTSZEITEN:
MONTAG - FREITAG
VON 08:00 - 18:00 UHR

OPTIONEN

- Edelstahlrahmen SUS 304 (EP-601DS)

Höhe \ Breite	650	850	1050	1250
400				
600		S		
800	--			
1000	--			
1200	--			

S Standardrahmen 600mm (Höhe) x 850mm(Breite)

- andere Rahmengrößen auf Anfrage
- -- Rahmengröße nicht verfügbar

TECHNISCHE DATEN

Umreifungsbandbreite	8 mm-12 mm
Umreifungsbandspannung	7 kg -70 kg
Umreifungsgeschwindigkeit	29 Zyklen / Minute
Dimension	(L)1430 mm x (T)620 mm x (H)1540 mm / Tischhöhe 810 mm
Nettogewicht	220 kg
Elektrische Spezifikation	220V 50/60Hz 1PH

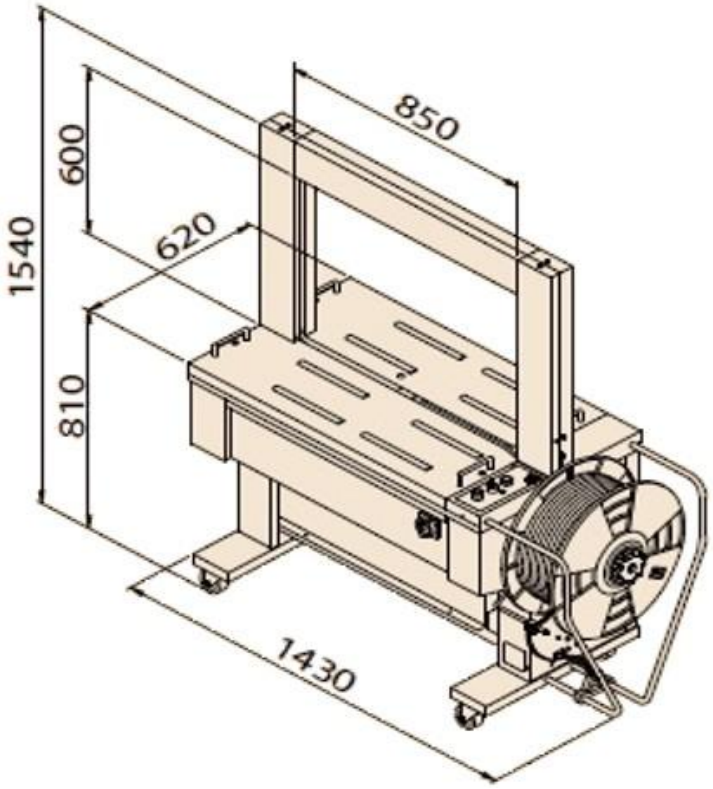

2 Jahre Garantie

ANSCHRIFT:
EUROPACK24
BOSEWITZER STRASSE 20 - 24
01259 DRESDEN

TELEFON : 0351-2075120
FAX : 0351-2075121
E-MAIL : info@europack24.de
WEB :www.europack24.de

GESCHÄFTSZEITEN:
MONTAG - FREITAG
VON 08:00 - 18:00 UHR